1 - 1

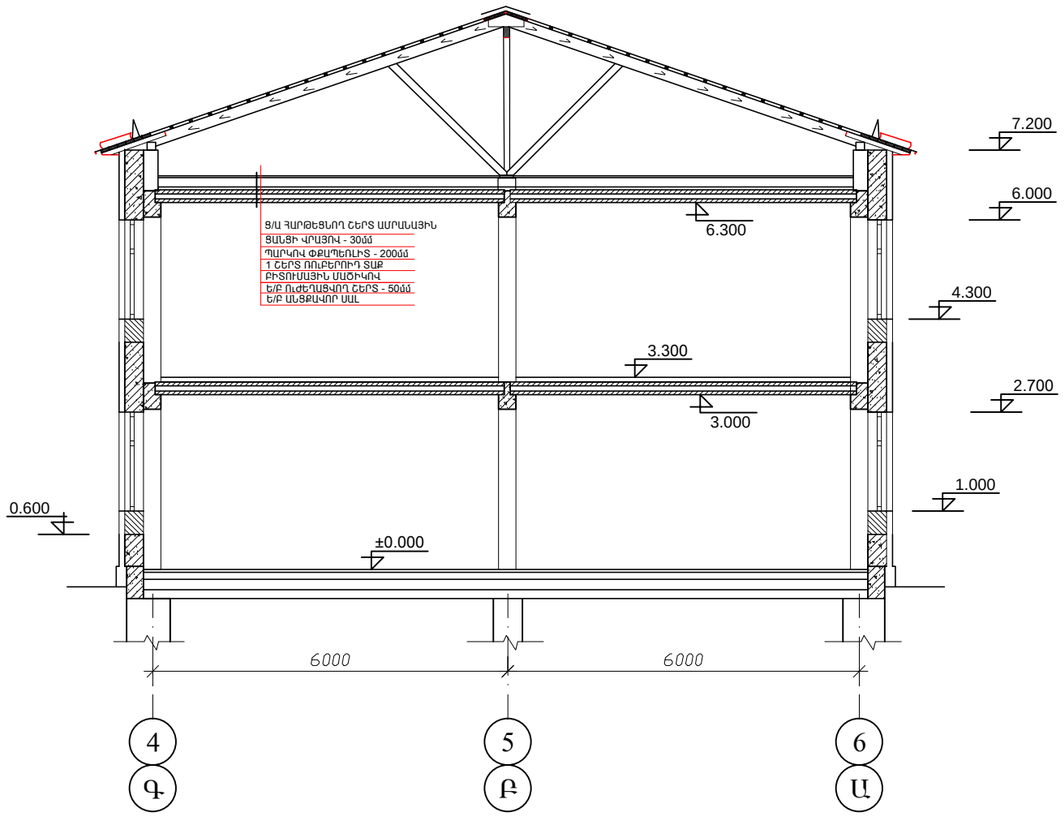

1. Ց/Ա ՀԱՐԹԵՑՆՈՂ ՇԵՐՏ, ԱՄՐԱՆԱՅԻՆ՝ Ø3Bp I 150x150 ԲՋՋՈՎ ՑԱՆՑԻ ՎՐԱՅՈՎ, 30մմ ՀԱՍՏ. - 485.0մ²:
2. ՊԱՐԿՈՎ ՓՔԱՊԵՌԼԻՏ 200մմ ՀԱՍՏ. - 485.0մ ²:
3. ՄԵԿ ՇԵՐՏ ՌՈՒԲԵՐՈԻԴ ՏԱՔ ԲԻՏՈՒՄԱՅԻՆ ՄԱԾԻԿՈՎ - 487.0մ ²:

5 - 5

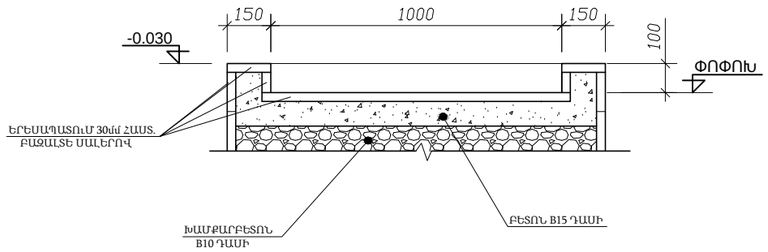

6 - 6

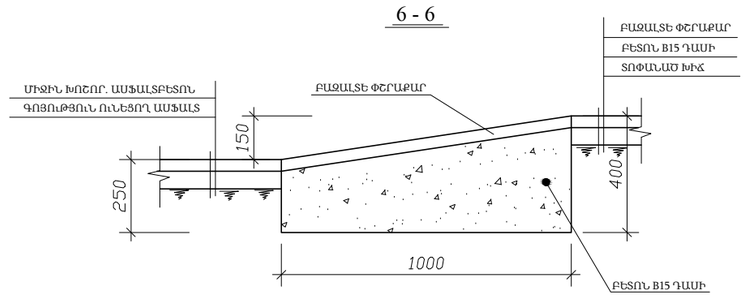

2 - 2

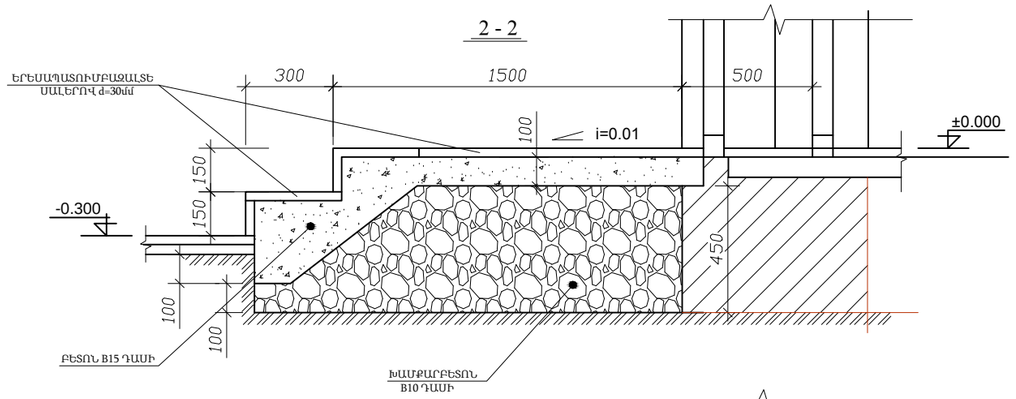

3 - 3

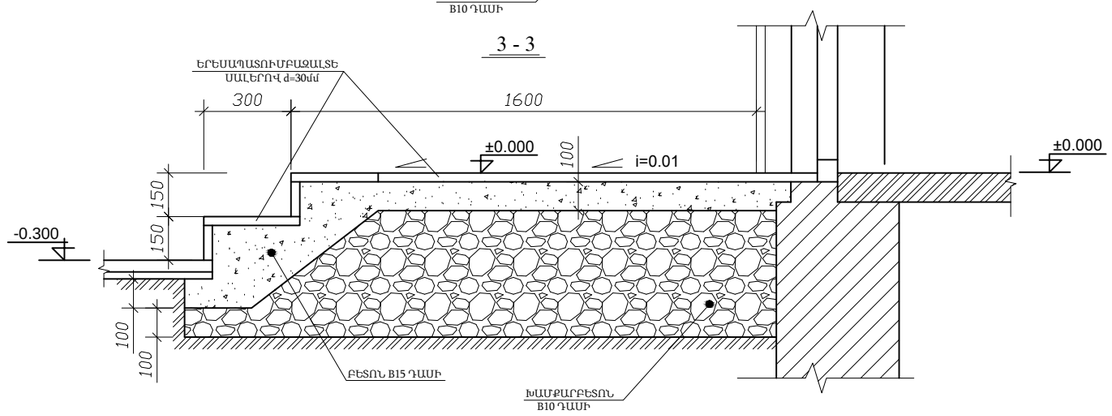

4 - 4

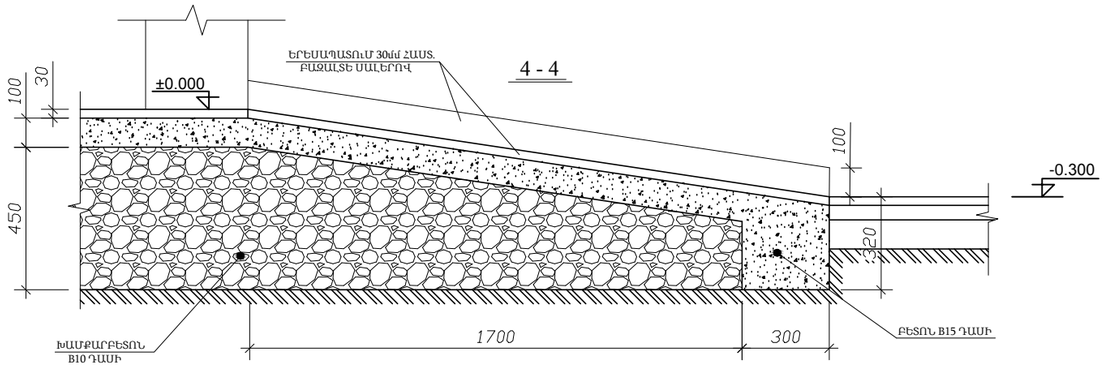

1. ԳՈՅՈՒԹՅՈՒՆ ՈՒՆԵՑՈՂ ԲԵՏՈՆԵ ԱՍՏԻՃԱՆՆԵՐԻ ՔԱՆԴՈՒՄ - 3.5մ³ :
2. III ԿԱՐԳԻ ԳՐՈՒՆՏԻ ՓՈՐՈՒՄ ՁԵՌՔՈՎ (ԱՍՏԻՃԱՆՆԵՐԻ ԵՎ ԹԵՔԱՀԱՐԹԱԿՆԵՐԻ ՀԱՄԱՐ) - 6.5մ³:
3. ԱՍՏԻՃԱՆՆԵՐԻ ԵՎ ԹԵՔԱՀԱՐԹԱԿՆԵՐԻ ԽԱՄՔԱՐԲԵՏՈՆԵ ՀԻՄՔ B10 ԴԱՍԻ - 9.2մ³:
4. ԲԵՏՈՆ B15 ԴԱՍԻ - 3.5մ³:
5. ԱՍՏԻՃԱՆԱՀԱՐԹԱԿՆԵՐԻ ԵՎ ԹԵՔԱՀԱՐԹԱԿՆԵՐԻ ԵՐԵՍԱՊԱՏՈՒՄ 30մմ ՀԱՍՏ. ԲԱԶԱԼՏԵ ՍԱԼԵՐՈՎ - 17.50մ²:
6. ԱՍՏԻՃԱՆՆԵՐԻ ԵՐԵՍԱՊԱՏՈՒՄ 30մմ ՀԱՍՏ. ԲԱԶԱԼՏԵ ՍԱԼԵՐՈՎ - 10.0մ²:
7. ԱՍՏԻՃԱՆՆԵՐԻ ԵՎ ԹԵՔԱՀԱՐԹԱԿՆԵՐԻ ԿՈՂԱՅԻՆ ՊԱՏԵՐԻ ԵՐԵՍԱՊԱՏՈՒՄ 30մմ ՀԱՍՏ. ԲԱԶԱԼՏԵ ՍԱԼԵՐՈՎ - 5.0մ²:

ՏՆՕՐԵՆ	Մ.ՀՈՒՄՆՅԱՆ		TGQ - 06 ՃԱՄԲԱՐԱԿԻ ԹԻՎ 3 ՄԱՆԿԱՊԱՐՏԵԶԻ ՎԵՐԱԿԱՌՈՒՑՈՒՄ			
ՆԳՃ	Ն.ՍՏԵՓԱՆՅԱՆ					
ՆԱԽԱԳԾԵՑ	Ն. ՆՇԱՆՅԱՆ		ՃԱՐՏԱՐԱՊԵՏԱՇԻՆԱՐԱՐԱԿԱՆ ՄԱՍ	ՓՈՒԼ	ԹԵՐԹ	ԹԵՐԹԵՐ
ՍՏՈՒԳԵՑ	Ն.ՍՏԵՓԱՆՅԱՆ			ԱՆ	ՃՇ-14	49
			ԿՏՐՎԱԾՔ 1-1, 2-2, 3-3:	«ՄԱՌԱ ԵՎ ԴՈՒՍՏԵՐ» ՍՊԸ		